جمهوری اسلامی افغانستان
اداره ملی تنظیم امور آب
ریاست عمومی خدمات انجنیری تاسیسات آب
ریاست سروی ودیزاین تاسیسات آب
آمریت طرح ودیزاین بند ، انهار وتحکیمات

طرح دیزاین دریافت احجام کاری و ترتیب پلان کاری سربند کانال میان رودی ولایت هلمند ولسوالی کجکی

قریه: میان رودی

ولسوالی: کجکی

ولایت: هلمند

سال 1399

LIST OF DRAWINGS

DISCRIPTION	DRAWING NO.
LIST OF DRAWINGS	001
LEGEND AND ABBREVIATIONS	002
TECHNICAL SPECIFICATION	003
Access Location Map	004
Expansion Joint Detail	005
Vertical Frame steel gate	006
Technical specification of bar bending	007
SITE NO.1 – Side intake drawings	008 – 015

محل امضا	نام	فعالیت ها
	عبدالله ترابی	سروی کننده
	نجم الدین	چک کننده
	الله محمد سیرت	دیزاین کننده
	محمد مبین امید	چک کننده
	احمد شجاع	کنترول کننده

جمهوری اسلامی افغانستان
اداره ملی تنظیم امور آب
ریاست عمومی خدمات انجنیری تاسیسات آب
ریاست سروی وپروژه تاسیساتآب
آمریت طرح ودیزاین بند، انهارو تحکیمات

نام پروژه	بازسازی ساختمان سربند میان رودی ولایت هلمند
مقیاس	به مقیاس نشان داده شده

مشخصات پروژه	
نوعیت ساختمان	بازسازی سربندمیان رودی
ولایت	هلمند
ولسوالی	کجکی
قریه	میان رودی
نمبر نقشه	1/15

LEGEND:-

- Center Line
- Direction of flow
- Grouted Stone Masonry/Pitching Section
- Mass concrete Section
- Brick Masonry
- P.C.C Block
- Gabion
- Gabion Section
- Wash/River Bed Material
- Geotextile Mattress
- Plain Cement Concrete
- Reinforced Cement Concrete
- Bank Protection
- Compacted Soil
- Hill
- M.W.L — H.F.L / M.W.L
- 100.00 — Elevation of the point is (100m) in section veiw
- 100.00 — Elevation of the point (100m) in Plan view
- ST-1 — Traverse Station
- B.M-1 — Benchmark
- 1.5:1 — Lined Slope
- 1.5:1 — Earthen Slope
- Ground Level
- Stone Pitching/Rip Rap

ABBREVIATION:-

Av	AVERAGE
BM	BENCH MARK
B	WIDTH
C/C	CENTER TO CENTER
D	DEPTH OF WATER
DRG	DRAWING
DIA , Ø	DIAMETER
D.W.L	DESIGN WATER LEVEL
D/S	DOWNSTREAM
EL.	ELEVATION
F.B	FREE BOARD
HFL	HIGH FLOOD LEVEL
HT.	HEIGHT
H.G.L	HYDRAULIC GRADE LINE
KM , km	KILOMETERE
M ,m	METRE
Chkd	CHECKED
Apprvd	APPROVED
M . W .L	MAXIMUM WATER LEVEL
MIN	MINIMUM
No(s)	NUMBER(S)
N.G.L	NATURAL GROUND LEVEL
P.C.C	PLAIN CEMENT CONCRETE
R.C.C	REINFORCED CEMENT CONCRETE
ST	STATION
THK	THICKNESS
TYP	TYPICAL
HFL	HIGH FLOOD LEVEL
U/S	UPSTREAM
YRS	YEARS
Q	DESIGN DISCHARGE
W.L	WATER LEVEL
N.T.S	NOT TO SCALE

0 500 1000 — SCALE 1:200 (A3) CENTEMETERS

0 100 200 300 400 500 — SCALE 1:100 (A3) CENTEMETERS

0 10 20 30 40 50 — SCALE 1:10 (A3) CENTEMETERS

0 50 100 — SCALE 1:20 (A3) CENTEMETERS

0 50 100 150 200 — SCALE 1:50 (A3) CENTEMETERS

Notes:

1- All dimensions are in cm or as specified on drawing.
2- For concrete class and stone masonry type refer to Contract Specifications.
3- All cut-offs to be constructed against undisturbed soil.
4-Location of the structure, setting out and elevations to be confirmed by the WMD representative before construction.
5-The contractor shall construct and maintain all necessary channels,diviersion and other temporary works necessary to ensure that irrigation water supplies are not interrupted during construction works.
6-All elevations are based on local benchmark.
7-Coordinates and elevatoin of local bechmark are attached to every single site.
8-Contraction joint in concrete coping at wall top shall be provided at 1.0m centers
9.Contraction joint in concrete base slab shall be provided at 2m centers.
10-Minimum concrete cover to steel reinforcement shall be 50mm.
11-Steel reinforcement shall have a minimum yield stress of 250N/mm2.
12-For retaining wall more than 12m in length, expansion joint shall be provided at 12m centers.
13-Abbreviations used:
GI stands for galvanized iron
EW stands for each way
EF stands for each face
FB stands for free board
Dia stands for diameter
MS stands for mild steel

فعالیت ها	نام	محل امضا
سروی کننده	عبدالله ترابی	
چک کننده	نجم الدین	
دیزاین کننده	الله محمد سیرت	
چک کننده	محمد مبین امید	
کنترول کننده	احمد شجاع	

جمهوری اسلامی افغانستان
اداره ملی تنظیم امور آب
ریاست عمومی خدمات انجنیری تاسیسات آب
ریاست سروی وپروژه تاسیساتآب
آمریت طرح ودیزاین بند، انهارو تحکیمات

نام پروژه	بازسازی ساختمان سربند میان رودی ولایت هلمند
مقیاس	به مقیاس نشان داده شده

مشخصات پروژه	
نوعیت ساختمان	بازسازی سربندمیان رودی
ولایت	هلمند
ولسوالی	کجکی
قریه	میان رودی
نمبر نقشه	2/15

BRIEF TECHNICAL SPECIFICATIONS

CONCRETE WORKS:

1 - All air - entraining plain cement concrete should be M-200 by wright or be as specified on the drawings.

2 - All PCC under footings to have cement, sand and aggregate as specified on the drawings.

3 - Concrete design should be based on a compressive strength of fc = 200kg/cm2 or as specified on the drawings.

4 - Weight per unit volume of concrete W=2400kg/m3.

5- Sand or fine aggregate shall be free from salt, Alkali, Calcium sulphate or Vegetation and it shall not contain more than 0.5 percent by weight clay.

6 - Aggregate:- Coarse aggregate shall consist of crushed gravel with the maximum size of 20mm.

7 - The maximum slump for concrete should be between (5 - 7.5)cm. (For difrent concrete type refer to general specification).

8 - To increase the workability of the concrete provide the chemical admixture (Super plasticizer, If required).

9 - Water used for concrete mixture and concrete curing shall be from a source approved by the Engineer and at the time of use shall be free from contaminants.

10- Concrete compaction should be done by using concrete vibrator at the time of pouring in such a way to form a solid compact concrete.

11- Concrete curing should by continued for 28 days.

12- During cold weather concreting should be stopped or the contractor has to consider cold weather concreting procedure as accepted by the Engineer. (Or refer to general specification).

13- Concrete shuttering / formwork should be of steel or wooden type.

14- Concrete shuttering can be removed as per below minimum duration:
Side of beams, Walls, Columns (16 - 24 Hours).
Forms from beneath the slabs (Spaning up to 6m.) 14 Days.
Forms from beneath the slabs (Spaning above 6m.) 21 Days

15- All air entrained concrete with 4.5% - 7% of air volumes should be used instead of normal concrete works by adding approved admixture.

16- All RCC should be M-25.

17- All blinding PCC shall be M-10.

18- Reinforcement yield strength fy shall not be less that (2500kg/cm2).

MASONRY WORKS:

1 - Plum / Mass air - entraining concrete shall contain a maximum of 40% stone with a maximum stone size as 20cm.
The concrete ratio shall be M-20.

2 - Stone for mass concrete, Stone masonry, Gabion and grouted stone pitching should be of good quality and approved by Engineer.

3 - All grouted stone pitching in stilling basin and foundations should be with ratio of (1:3).

4 - All masonry cutoff wall shall be with (1:3) Cement sand mortar or as specified on the drawing.

EARTH WORKS:

1 - Backfilling material should be properly tested and selected to be suitable as per standard practice.

2 - For backfilling maximum thickness of each loose soil layer should not more than 15cm. According to general specification.

3 - Standard compaction tests should be carried out for the backfilling.

4 - The percentage of compaction should be not less than (92 - 95)% of the maximum dry density of selected material by the Engineer.

GABION WORKS:

1 - Stone size for gabion shall range from (20 - 30cm) dia. According to general specification.

2 - Galvinized iron wier of specified thickness (2.7- 3.0)mm Should be properly woven and knotted together to form the required mesh in hexagonal / rectangular shape of size (8 - 10cm) for gabion basket and (10 - 12cm) for gabion mattress to fabricate gabion boxes to the saftsfaction of the Engineer.

3 - Principal wire along the gabion edges (Selvedges) for gabion boxes should be of galvanized iron having minimum thickness of (4mm).

4 - Gabion galvanized iron wire tensile strength should be (350 - 575 N / mm2).

OTHERS:

1 - Bitumen coating should be used in all contraction / Expansion joints.

2 - All quality control field tests should be carried out by the contractor in a specified laboratory as accepted by the client.

3 - Construction joints for PCC and masonry walls should be provided as (15 - 20m) center to center.

4- All diversions and flood protection works is contractor responsibility, According to general item of bill of quantity (Part B, Item 3).

فعالیت ها	نام	محل امضا
سروی کننده	عبدالله ترابی	
چک کننده	نجم الدین	
دیزاین کننده	الله محمد سیرت	
چک کننده	محمد مبین امید	
کنترول کننده	احمد شجاع	

جمهوری اسلامی افغانستان
اداره ملی تنظیم امور آب
ریاست عمومی خدمات انجنیری تاسیسات آب
ریاست سروی وپروژه تاسیساتآب
آمریت طرح ودیزاین بند، انهارو تحکیمات

نام پروژه	بازسازی ساختمان سربند میان رودی ولایت هلمند
مقیاس	به مقیاس نشان داده شده

مشخصات پروژه	
نوعیت ساختمان	بازسازی سربندمیان رودی
ولایت	هلمند
ولسوالی	کجکی
قریه	میان رودی
نمبر نقشه	3/15

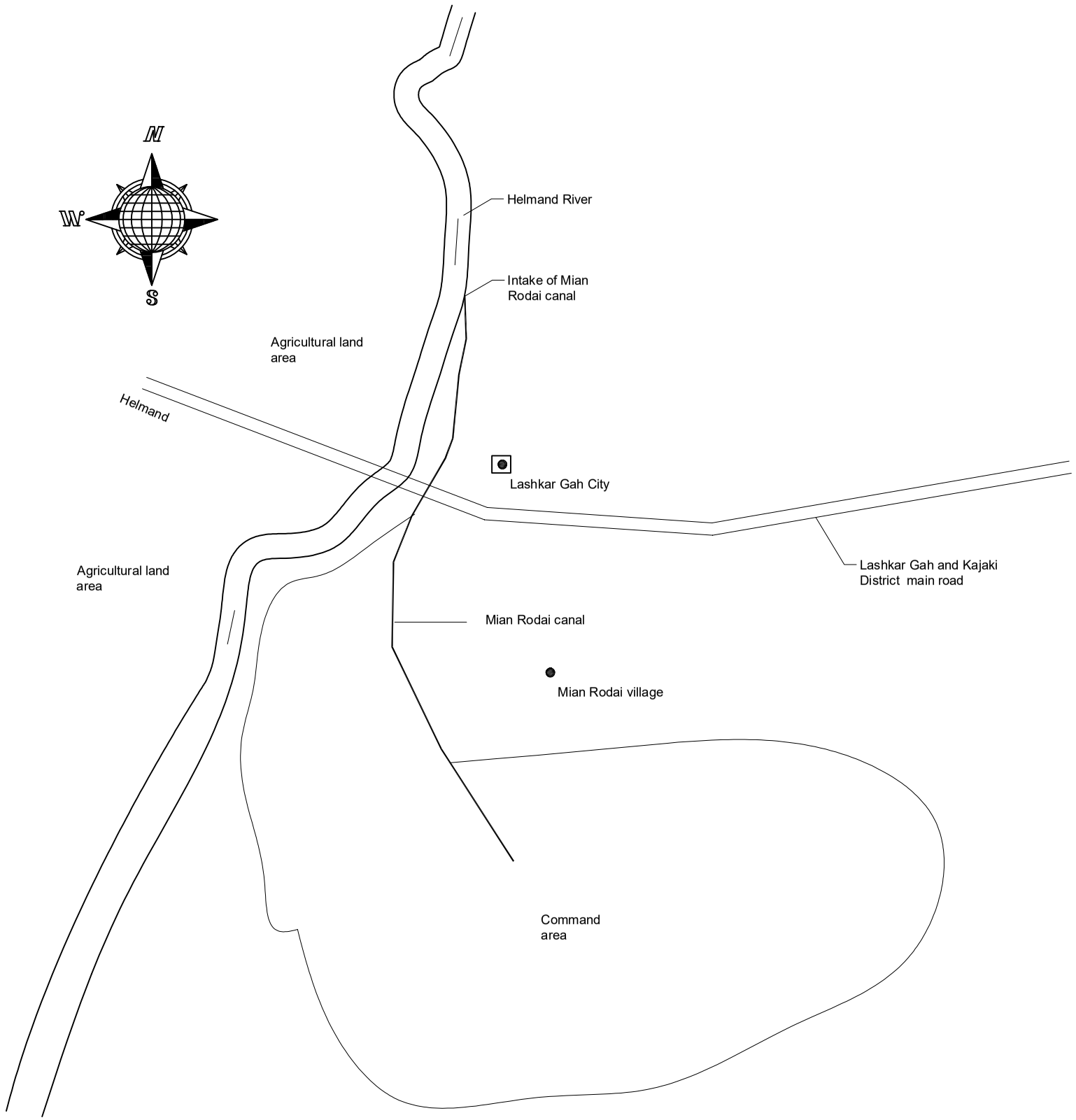

مشخصات پروژه	
نوعیت ساختمان	بازسازی سربندمیان رودی
ولایت	هلمند
ولسوالی	کجکی
قریه	میان رودی
نمبر نقشه	4 /15

جمهوری اسلامی افغانستان
اداره ملی تنظیم امور آب
ریاست عمومی خدمات انجنیری تاسیسات آب
ریاست سروی وپروژه تاسیساتآب
آمریت طرح ودیزاین بند، انهارو تحکیمات

نام پروژه	بازسازی ساختمان سربند میان رودی ولایت هلمند
مقیاس	به مقیاس نشان داده شده

فعالیت ها	نام	محل امضا
سروی کننده	عبدالله ترابی	
چک کننده	نجم الدین	
دیزاین کننده	الله محمد سیرت	
چک کننده	محمد مبین امید	
کنترول کننده	احمد شجاع	

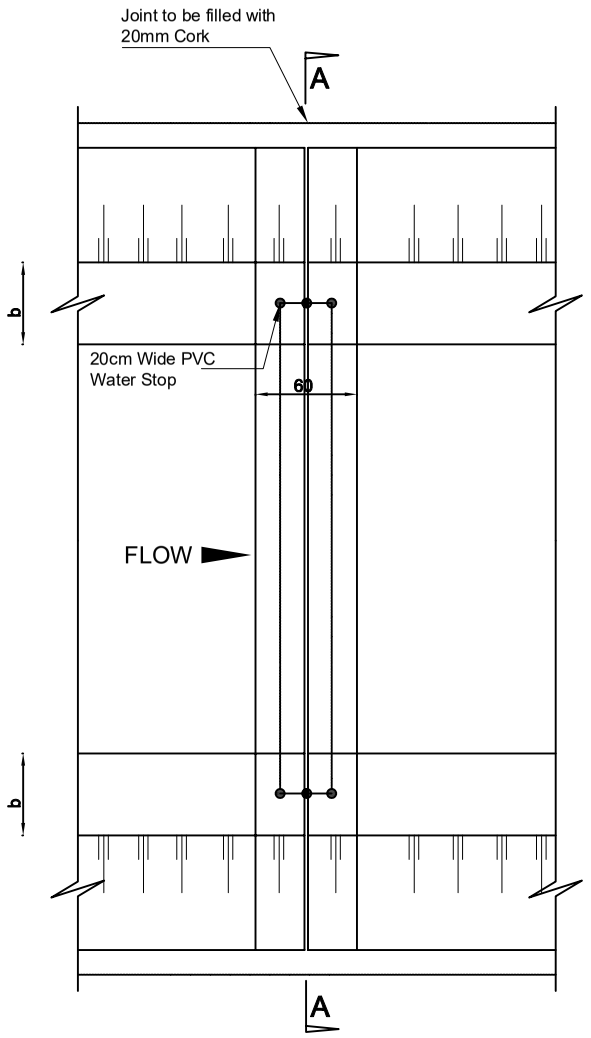

PLAN OF EXPANSION JOINT FOR COVERED SECTION

Scale: 1:50

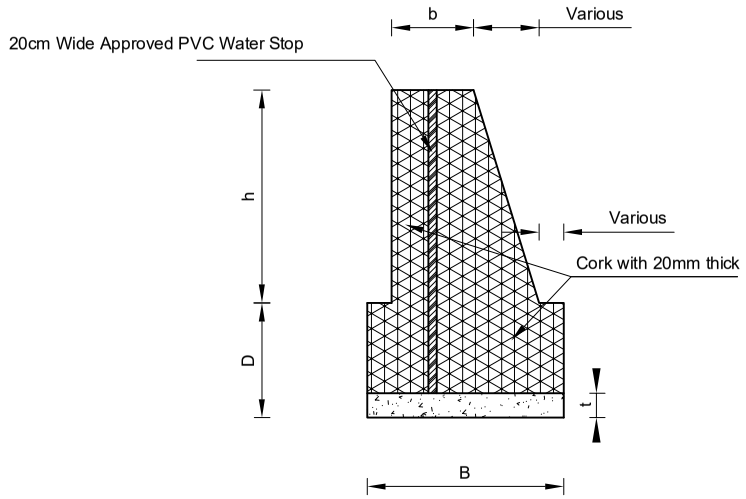

SECTION A-A

Scale: 1:50

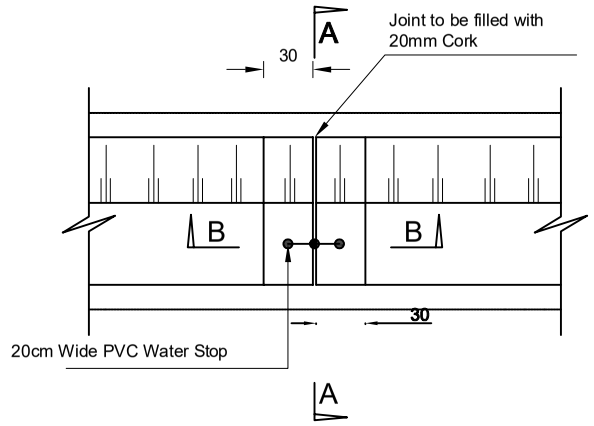

PLAN OF EXPANSION JOINT

Scale: 1:50

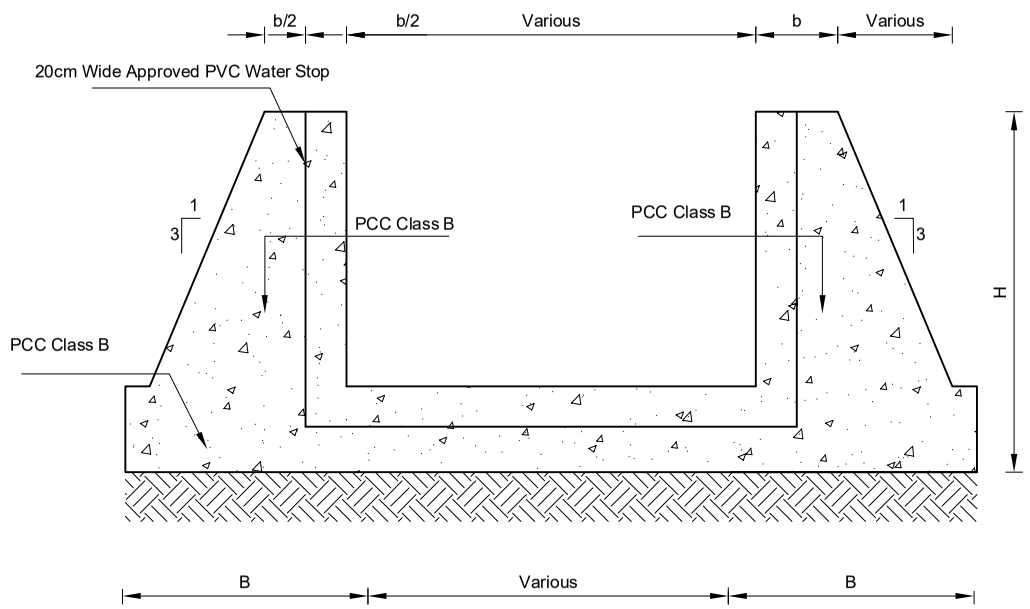

SECTION A-A

Scale: 1:50

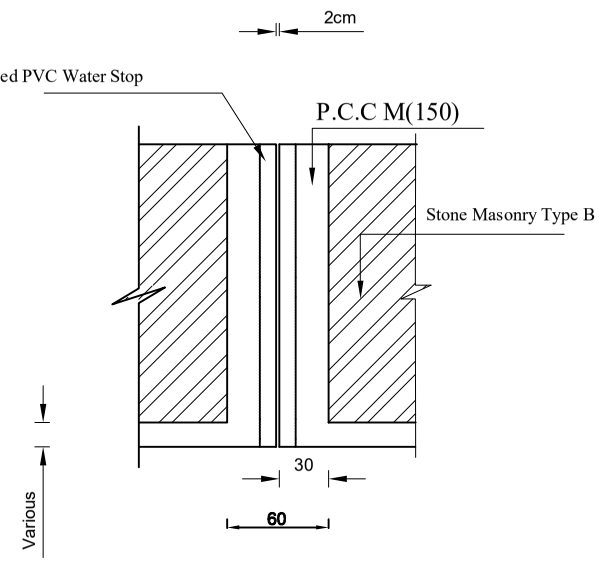

SECTION B-B

Scale: 1:50

Site-1
control gates (Intake)

محل امضا	نام	فعالیت ها			مشخصات پروژه	
	عبدالله ترابی	سروی کننده	جمهوری اسلامی افغانستان اداره ملی تنظیم امور آب ریاست عمومی خدمات انجنیری تاسیسات آب ریاست سروی وپروژه تاسیساتآب آمریت طرح ودیزاین بند، انهارو تحکیمات		بازسازی سربندمیان رودی	نوعیت ساختمان
	نجم الدین	چک کننده			هلمند	ولایت
	الله محمد سیرت	دیزاین کننده			کجکی	ولسوالی
	محمد مبین امید	چک کننده	بازسازی ساختمان سربند میان رودی ولایت هلمند	نام پروژه	میان رودی	قریه
	احمد شجاع	کنترول کننده	به مقیاس نشان داده شده	مقیاس	5/15	نمبر نقشه

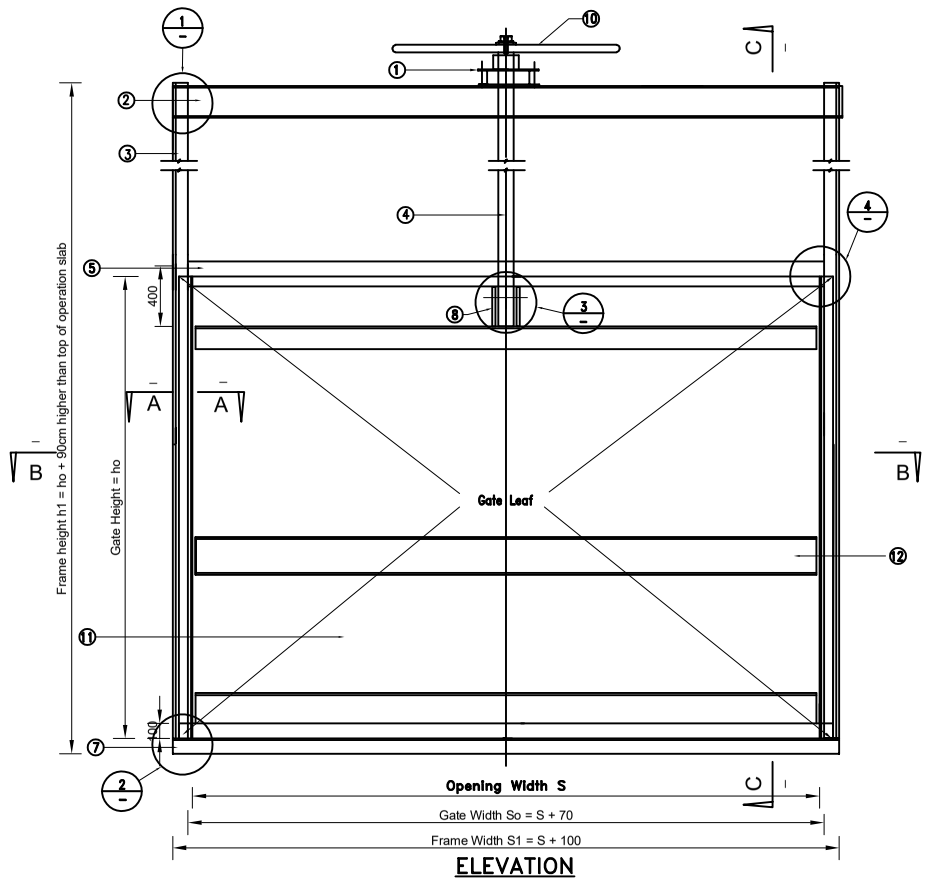

ELEVATION

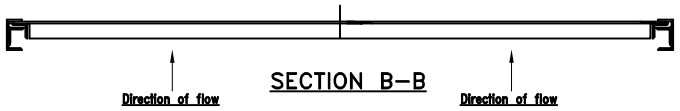

SECTION B–B

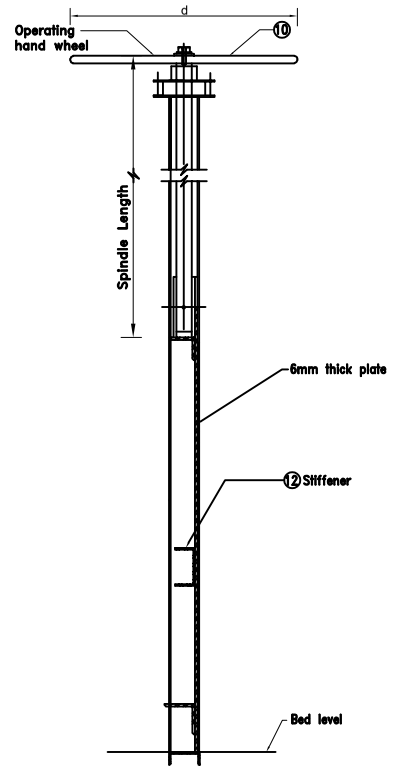

SECTION C–C

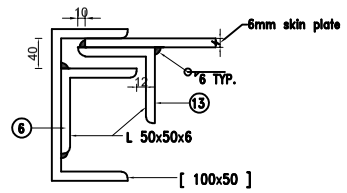

SECTION A–A

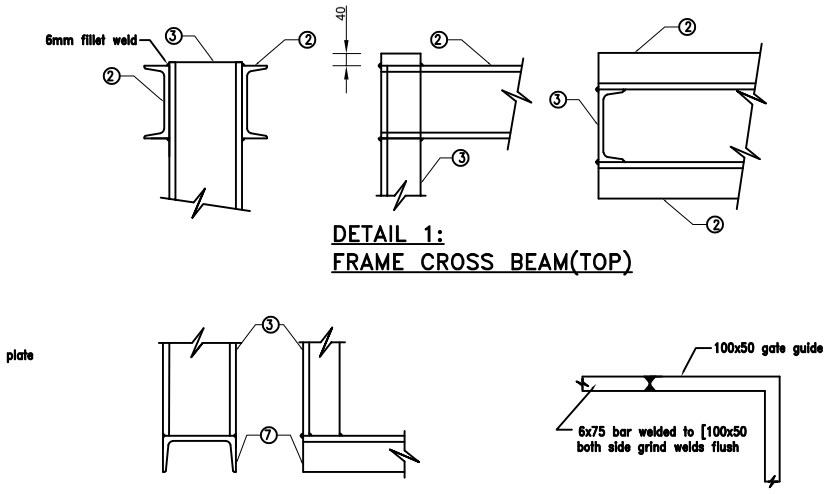

DETAIL 1:
FRAME CROSS BEAM(TOP)

DETAIL 2 :
FRAME BOTTOM CROSS BEAM

DETAIL 4:
HORIZONTAL BAR

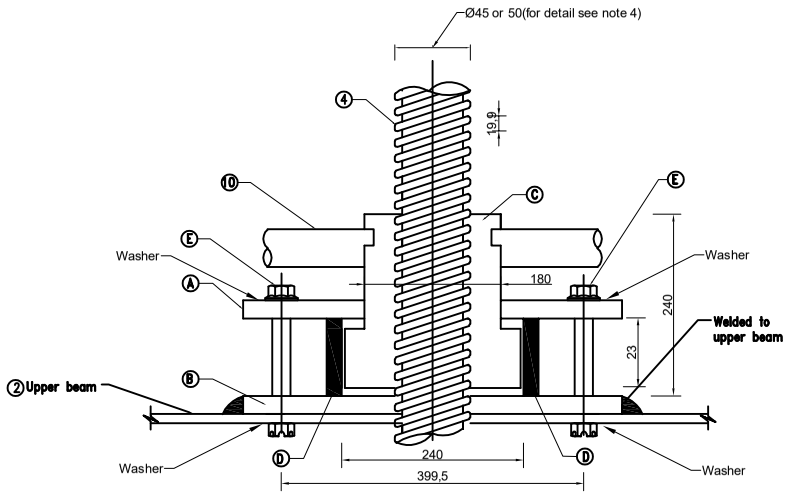

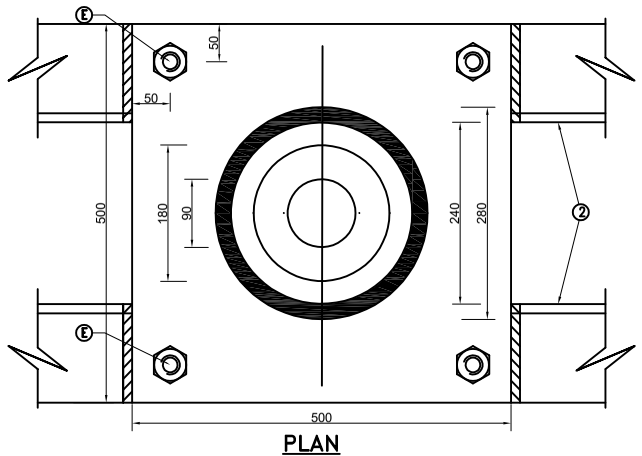

PLAN
THRUST BEARING ASSEMBLY

TABLE(1)
GATE COMPONENT

Item	Description
1	Thrust bearing/nut assembly
2	[125 x 65 Channel (Upper beam)
3	[100 x 50 Channel]
4	Spindle ø 45 or 50 (see note 4)
5	6x75 bar
6	Guide rail L50x50
7	[100x50 lower beam]
8	L 50 X 50 X 6 lifting brackets
9	M20 Bolt & Nut
10	Hand Wheel (refer note 8 for wheel diameter)
11	Skin plate 6mm
12	Stiffener channel 100x50
13	L 50x50x6

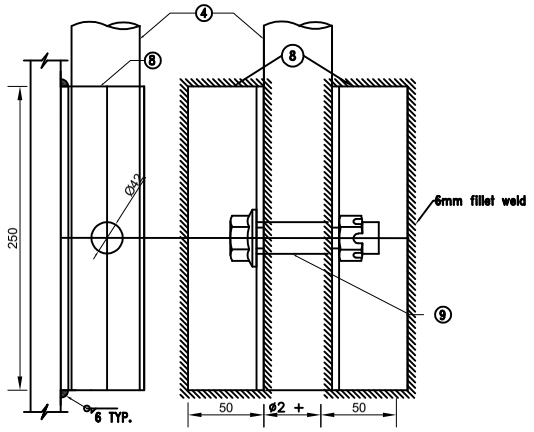

SECTION ELEVATION

DETAIL 3:
LIFTING BRACKETS

TABLE (2)
THRUST BEARING
ASSEMBLY COMPONENTS

Item	Description
A	Upper plate 12mm thick
B	Lower plate 12mm thick
C	Bearing nut
D	Spacer
E	Four M12 bolts with nuts + washer

مشخصات پروژه					
نوعیت ساختمان	بازسازی سربندمیان رودی	جمهوری اسلامی افغانستان اداره ملی تنظیم امور آب ریاست عمومی خدمات انجنیری تاسیسات آب ریاست سروی وپروژه تاسیساتآب آمریت طرح ودیزاین بند، انهارو تحکیمات		فعالیت ها	نام	محل امضا
ولایت	هلمند			سروی کننده	عبدالله ترابی	
ولسوالی	کجکی			چک کننده	نجم الدین	
قریه	میان رودی	بازسازی ساختمان سربند میان رودی ولایت هلمند	نام پروژه	دیزاین کننده	الله محمد سیرت	
نمبر نقشه	6/15	به مقیاس نشان داده شده	مقیاس	چک کننده	محمد مبین امید	
				کنترول کننده	احمد شجاع	

BRIEF TECHNICAL SPECIFICATIONS OF BAR BENDING

1.0 CODES;

DESIGN HAD BEEN CARRIED OUT ACCORDING TO CONTRACT REQUIREMENFTS AND THE CODE IS456 FOR CONCRETE DESIGN AND THE RELEVANT CODE FOR THE DESIGN OF STEEL STRUCTURE.

SITU STRUCTURAL CONCRETE, MINIMUM 28 DAYS, CYLINDER STRENGTH M210

2.1 MASONRY:

1. MORTAR SHALL BE TYPE M OR S.
2. MORTAR SHALL BE MIXED AND PROPORTIONED AS PER SUBMITTED.
3. GROUT (MARTAR TYPE S) , FM = 150 KG/CM2 (2130) PSI.
4. FOR MININMUM 28 - DAY COMPRESSIVE STRENGTH O MASONRY Fm = 120 Kg/cm2 (1700)Psi.
5. FOR MININMUM 28 - DAY COMPRESSIVE STRENGTH Fm = 142 Kg/cm2 (2000) Psi
6. LAP REINFORCING STEEL 48 DB FOR CMU.

SIZE OF 180° HOOK				
BAR SIZE	DIA	A	J	APROX H
# 3	10	130	80	100
# 4	12	150	100	110
# 5	16	180	130	130
# 6	18	200	150	150
# 7	20	250	180	180
# 8	22	280	200	200
# 9	24	380	290	260
# 10	26	430	320	290
# 11	28	480	360	320
# 12	30	530	360	350
# 14	32	600	420	380

SIZE OF 90 HOOK		
BAR SIZE	A	J
# 3	140	150
# 4	190	220
# 5	230	270
# 6	270	320
# 7	320	370
# 8	370	430
# 9	420	480
# 10	470	580
# 11	520	610
# 12	570	650
# 14	620	680

14- BAR BENDING DETAILS

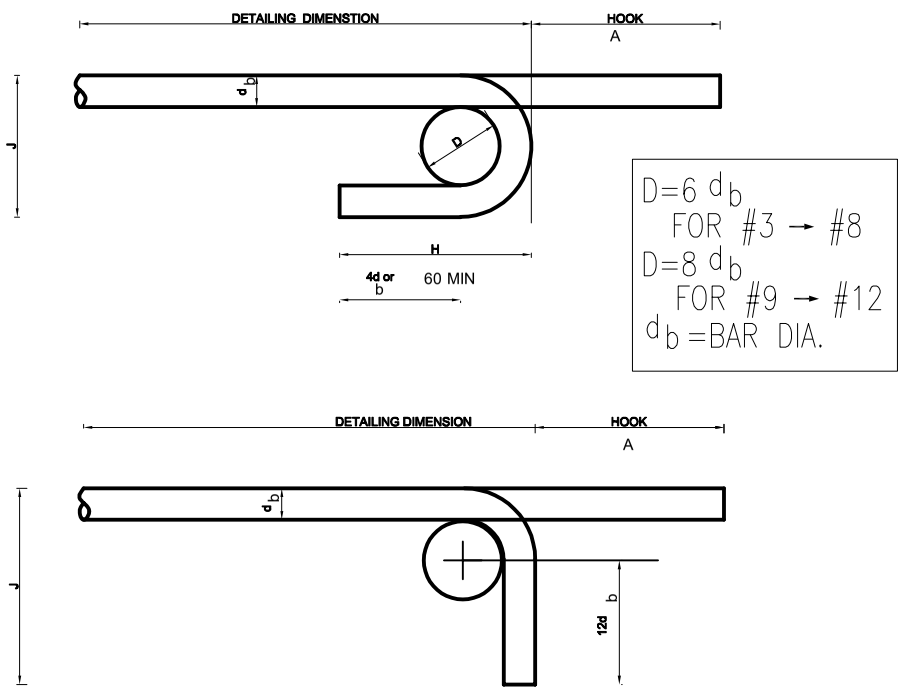

15 - SPLICES;

1 - LOCATION OF SOME SPLICES ARE SHOWN ON DRAWINGS. SPLICES NOT SHOWN ON DREAWINGS SHALL BE IN ACCORDANCE WITH THE APPLICABLE REQUIREMENT AND AS APROVED BY THE CONTRACTING OFFICER.

2 - WHEN REINFORCEMENT SIZE APLICES. THE LAP LENGTH IS GOVERNED BY THE SMALLER BAR UNLESS NOTED OTHERWISE.

3 - WALL AND SLAB REINFORCEMENT SPLICES ARE TO BE MADE SO THAT REQUIED CLEARANCES ARE MAINTAINED.

TENSION LAP SPLICES		
AS (PROVIDED) / AS (REQUIRED)	MAXIMUM % OF REBARS SPLICED WITH IN REQ. LAP LENGTH	
	50	100
EQUAL TO OR GREATER THAN 2	CLASS A	CLASS B
LESS THAN 2	CLASS B	CLASS B

TENSION LAP SPLICES LENGTH SHALL BE AS FOLLOWS :

FOR CLASS A SPLICES 1.0 ld

FOR CLASS B SPLICES 1.3 ld

WHERE ld IS THE BASIC TENSION DEVELOPMENT LENGTH

WHERE ld IS THE BASIC TENSION DEVELOPMENT LENGTH

CONCRETE	TYPE OF BARS	BAR SIZE										
		#3	#4	#5	#6	#7	#8	#9	#10	#11	#12	#14
28 MPg		400	500	600	700	800	1000	1200	1600	1800	2000	2400

محل امضا	نام	فعالیت ها
	عبدالله ترابی	سروی کننده
	نجم الدین	چک کننده
	الله محمد سیرت	دیزاین کننده
	محمد مبین امید	چک کننده
	احمد شجاع	کنترول کننده

جمهوری اسلامی افغانستان
اداره ملی تنظیم امور آب
ریاست عمومی خدمات انجنیری تاسیسات آب
ریاست سروی وپروژه تاسیساتآب
آمریت طرح ودیزاین بند، انهارو تحکیمات

نام پروژه	بازسازی ساختمان سربند میان رودی ولایت هلمند
مقیاس	به مقیاس نشان داده شده

مشخصات پروژه	
نوعیت ساختمان	بازسازی سربندمیان رودی
ولایت	هلمند
ولسوالی	کجکی
قریه	میان رودی
نمبر نقشه	7/15

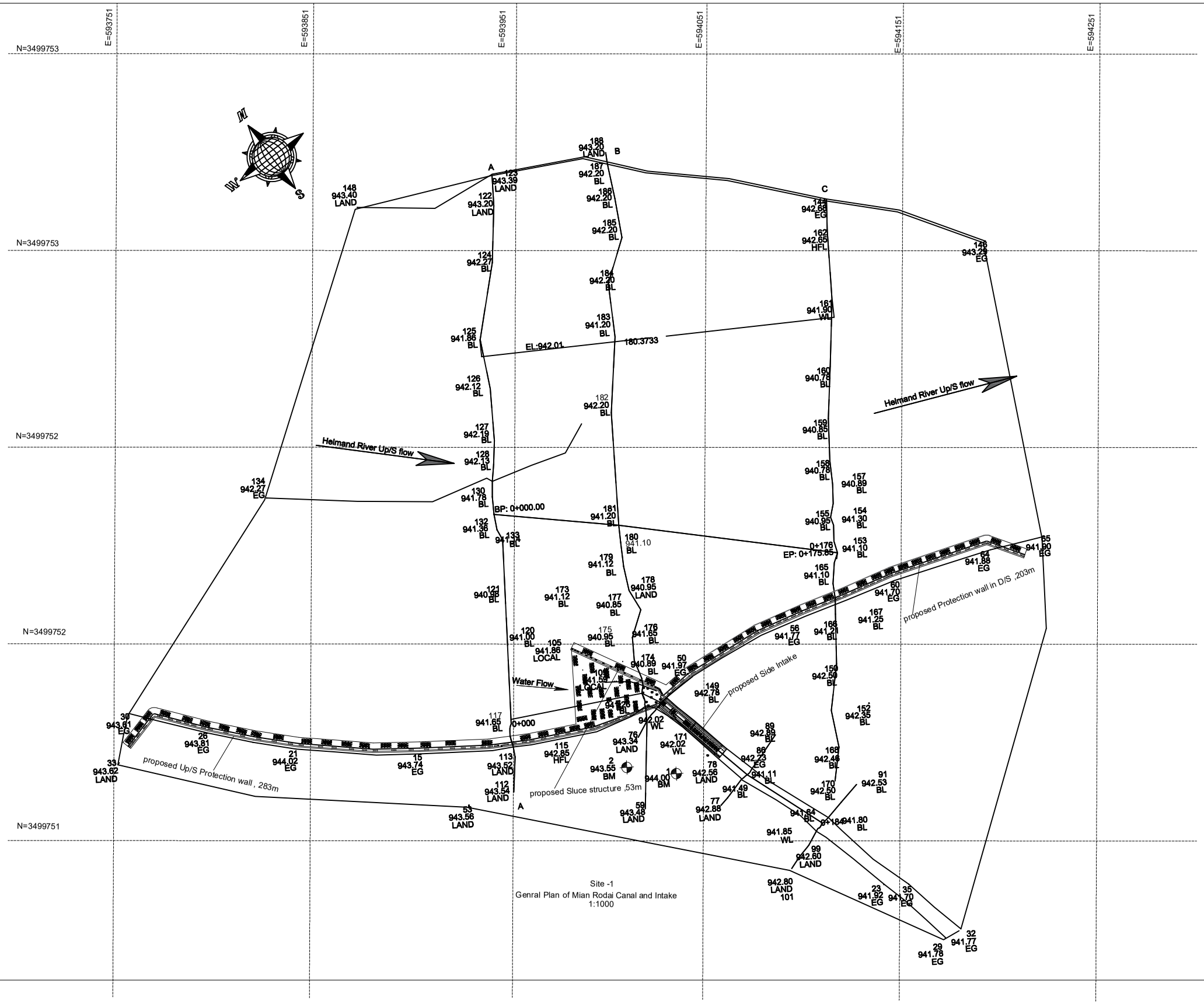

فعالیت ها	نام	محل امضا
سروی کننده	عبدالله ترابی	
چک کننده	نجم الدین	
دیزاین کننده	الله محمد سیرت	
چک کننده	محمد مبین امید	
کنترول کننده	احمد شجاع	

جمهوری اسلامی افغانستان
اداره ملی تنظیم امور آب
ریاست عمومی خدمات انجنیری تاسیسات آب
ریاست سروی وپروژه تاسیساتآب
آمریت طرح ودیزاین بند، انهارو تحکیمات

نام پروژه	بازسازی ساختمان سربند میان رودی ولایت هلمند
مقیاس	به مقیاس نشان داده شده

مشخصات پروژه	
نوعیت ساختمان	بازسازی سربندمیان رودی
ولایت	هلمند
ولسوالی	کجکی
قریه	میان رودی
نمبر نقشه	8/15

Point Table			Remark
Point #	Northing	Easting	
1	3499753.8386	593751,5966	Left side of River Bank
2	3499753.4066	593851.5957	Left side of River Bank
3	3499752.9746	593951.5948	Left side River Main Point
4	3499752.5426	594051.5938	Right side of River BankUp/s and D/S protection wall
5	3499752.1106	594151.5929	Side Intake structure , It should be adjusted as per site.
6	3499751.6786	594251.5920	side Intake and canal end point
B.M no.1	3498415.511	594034.600	E.L - 944.00
B.M no.2	3498416.7177	593987.9891	E.L - 943.55

جمهوری اسلامی افغانستان
اداره ملی تنظیم امور آب
ریاست عمومی خدمات انجنیری تاسیسات آب
ریاست سروی وپروژه تاسیساتآب
آمریت طرح ودیزاین بند، انهارو تحکیمات

مشخصات پروژه	
نوعیت ساختمان	بازسازی سربندمیان رودی
ولایت	هلمند
ولسوالی	کجکی
قریه	میان رودی
نمبر نقشه	9/15

نام پروژه	بازسازی ساختمان سربند میان رودی ولایت هلمند
مقیاس	به مقیاس نشان داده شده

فعالیت ها	نام	محل امضا
سروی کننده	عبدالله ترابی	
چک کننده	نجم الدین	
دیزاین کننده	الله محمد سیرت	
چک کننده	محمد مبین امید	
کنترول کننده	احمد شجاع	

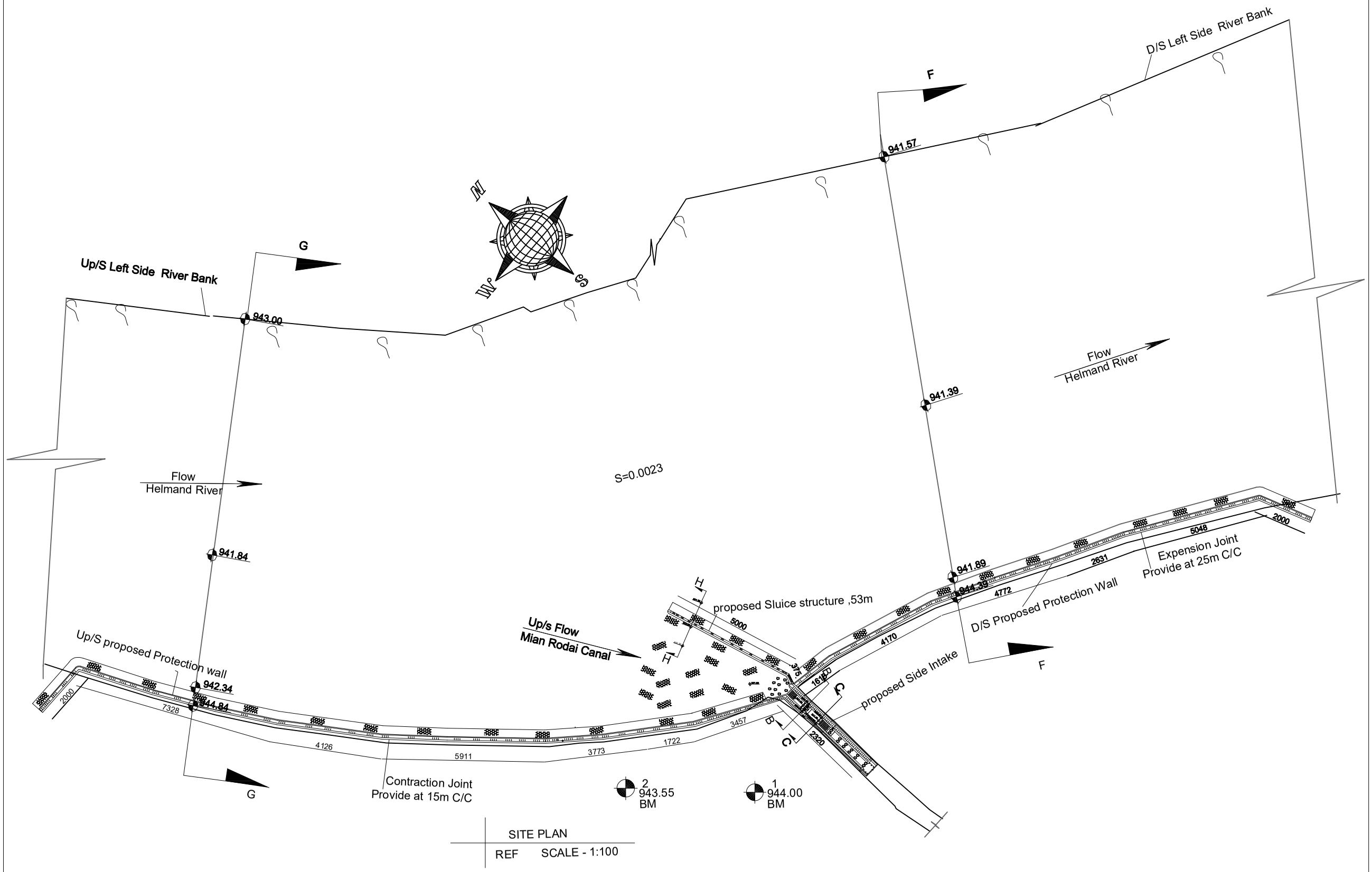

محل امضا	نام	فعالیت ها
	عبدالله ترابی	سروی کننده
	نجم الدین	چک کننده
	الله محمد سیرت	دیزاین کننده
	محمد مبین امید	چک کننده
	احمد شجاع	کنترول کننده

جمهوری اسلامی افغانستان
اداره ملی تنظیم امور آب
ریاست عمومی خدمات انجنیری تاسیسات آب
ریاست سروی وپروژه تاسیساتآب
آمریت طرح ودیزاین بند، انهارو تحکیمات

نام پروژه	بازسازی سربند میان رودی ولایت هلمند
مقیاس	به مقیاس نشان داده شده

مشخصات پروژه	
نوعیت ساختمان	بازسازی سربندمیان رودی
ولایت	هلمند
ولسوالی	کجکی
قریه	میان رودی
نمبر نقشه	10/15

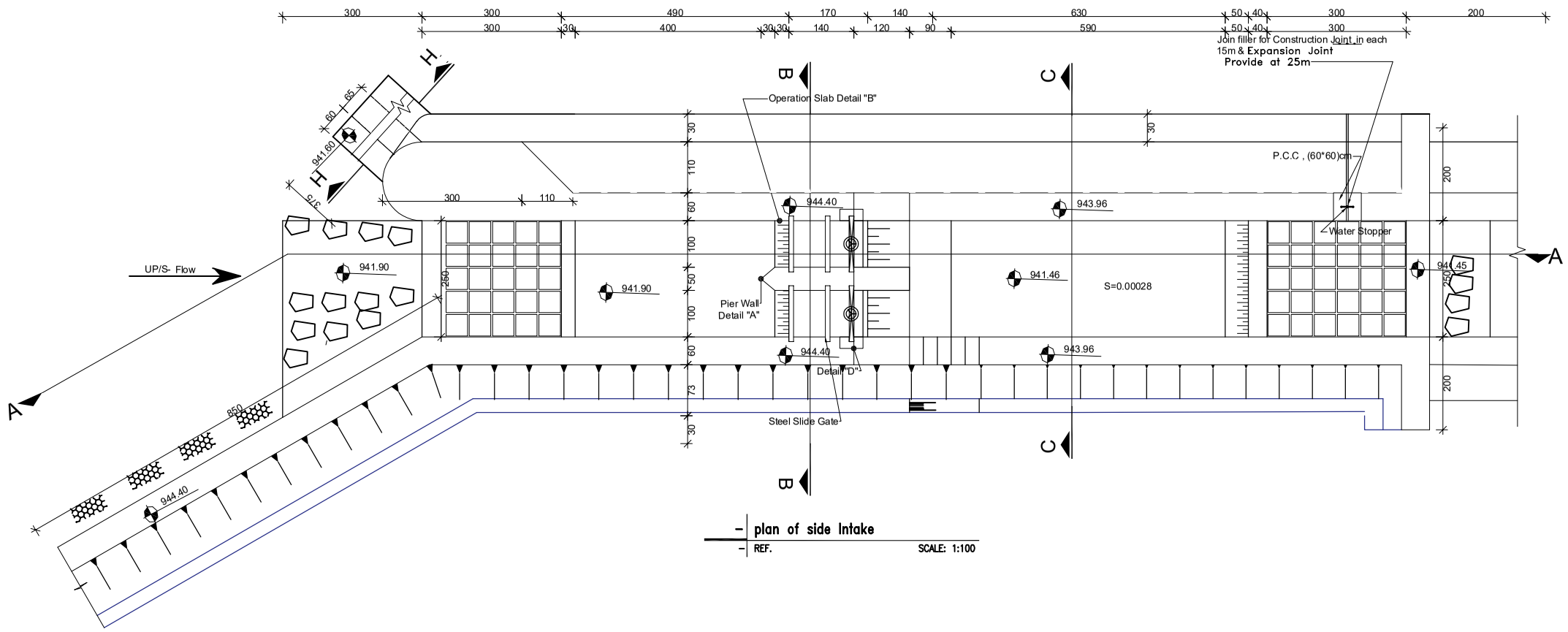

plan of side Intake

REF. SCALE: 1:100

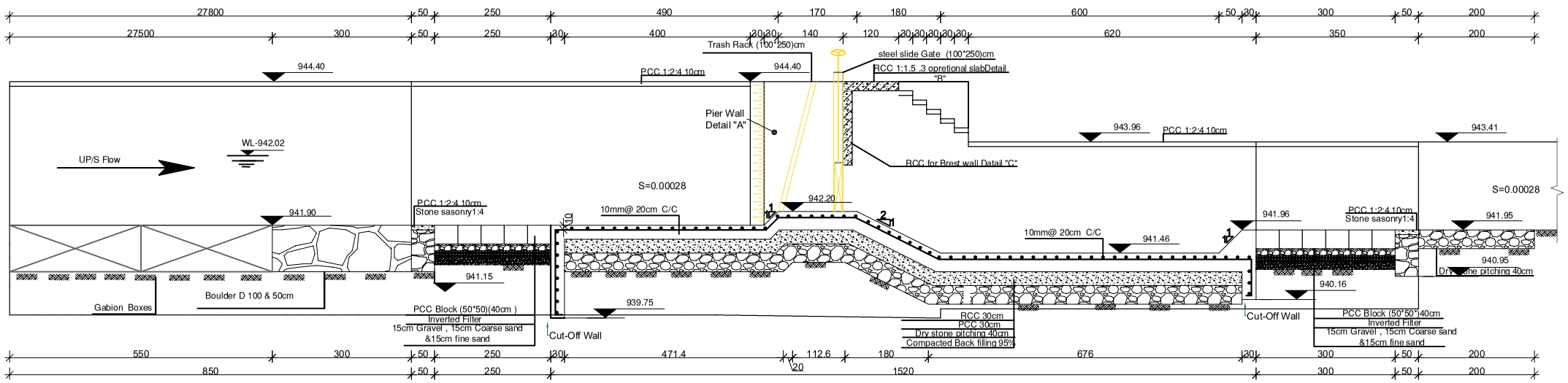

Section A-A

REF. SCALE: 1:100

مشخصات پروژه						محل امضا
نوعیت ساختمان	بازسازی سربندمیان رودی	جمهوری اسلامی افغانستان اداره ملی تنظیم امور آب ریاست عمومی خدمات انجنیری تاسیسات آب ریاست سروی وپروژه تاسیساتآب آمریت طرح ودیزاین بند، انهارو تحکیمات		فعالیت ها	نام	
ولایت	هلمند			سروی کننده	عبدالله ترابی	
ولسوالی	کجکی			چک کننده	نجم الدین	
قریه	میان رودی	بازسازی ساختمان سربند میان رودی ولایت هلمند	نام پروژه	دیزاین کننده	الله محمد سیرت	
نمبر نقشه	11/15	به مقیاس نشان داده شده	مقیاس	چک کننده	محمد مبین امید	
				کنترول کننده	احمد شجاع	

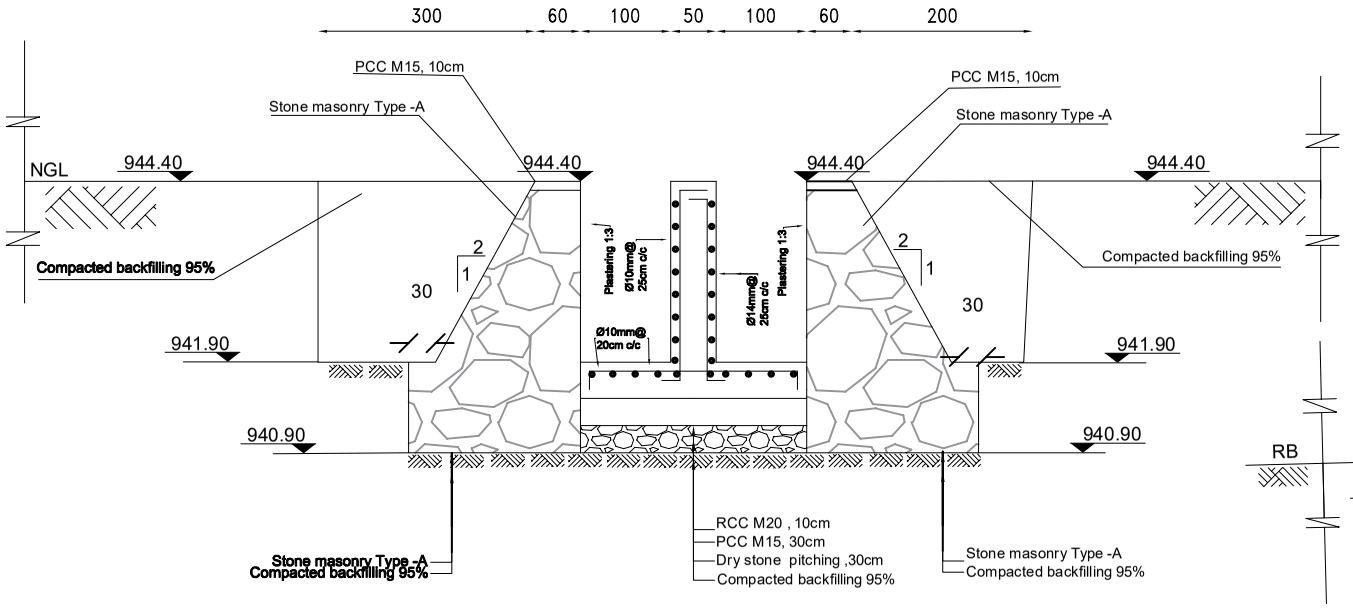

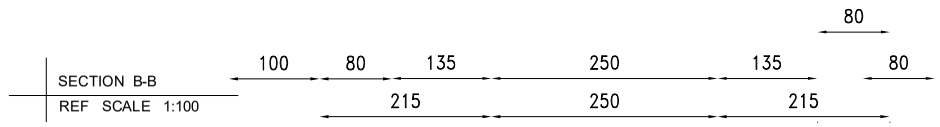

SECTION B-B
REF SCALE 1:100

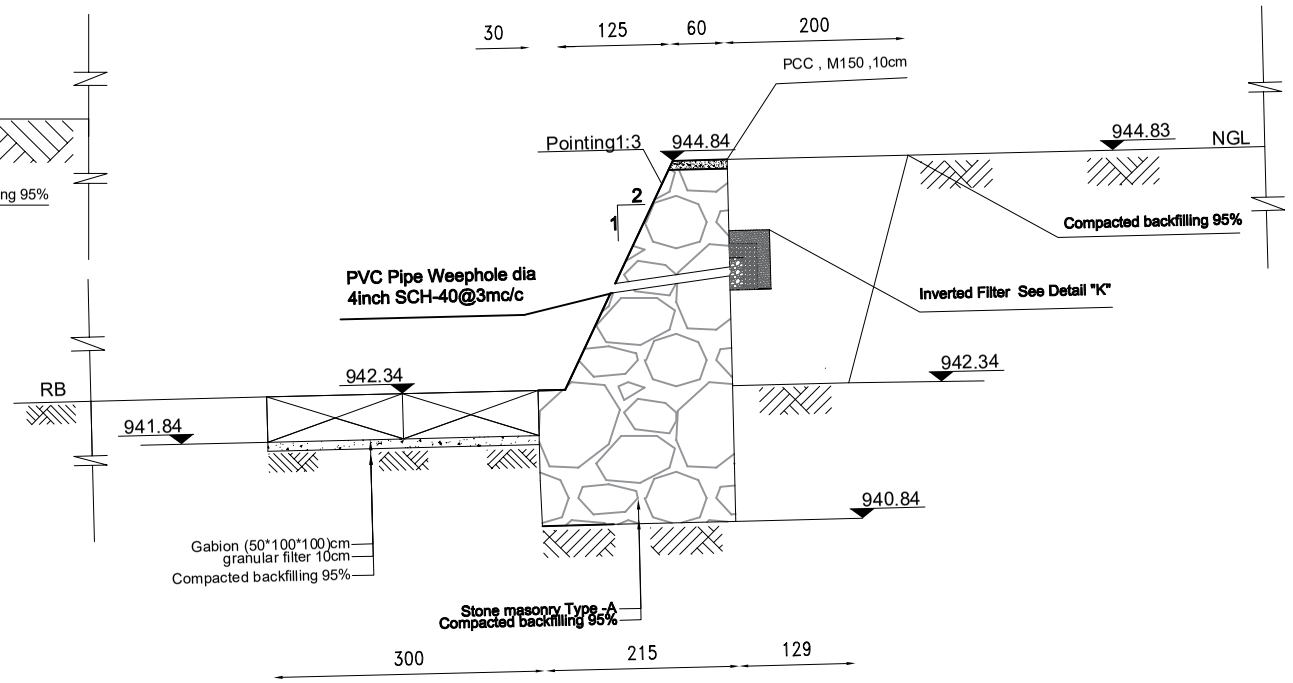

SECTION G-G
REF L=253 SCALE 1:100

مشخصات پروژه			
نوعیت ساختمان	بازسازی سربندمیان رودی		
ولایت	هلمند		
ولسوالی	کجکی		
قریه	میان رودی	نام پروژه	بازسازی ساختمان سربند میان رودی ولایت هلمند
نمبر نقشه	12/15	مقیاس	به مقیاس نشان داده شده

جمهوری اسلامی افغانستان
اداره ملی تنظیم امور آب
ریاست عمومی خدمات انجنیری تاسیسات آب
ریاست سروی وپروژه تاسیساتآب
آمریت طرح ودیزاین بند، انهارو تحکیمات

فعالیت ها	نام	محل امضا
سروی کننده	عبدالله ترابی	
چک کننده	نجم الدین	
دیزاین کننده	الله محمد سیرت	
چک کننده	محمد مبین امید	
کنترول کننده	احمد شجاع	

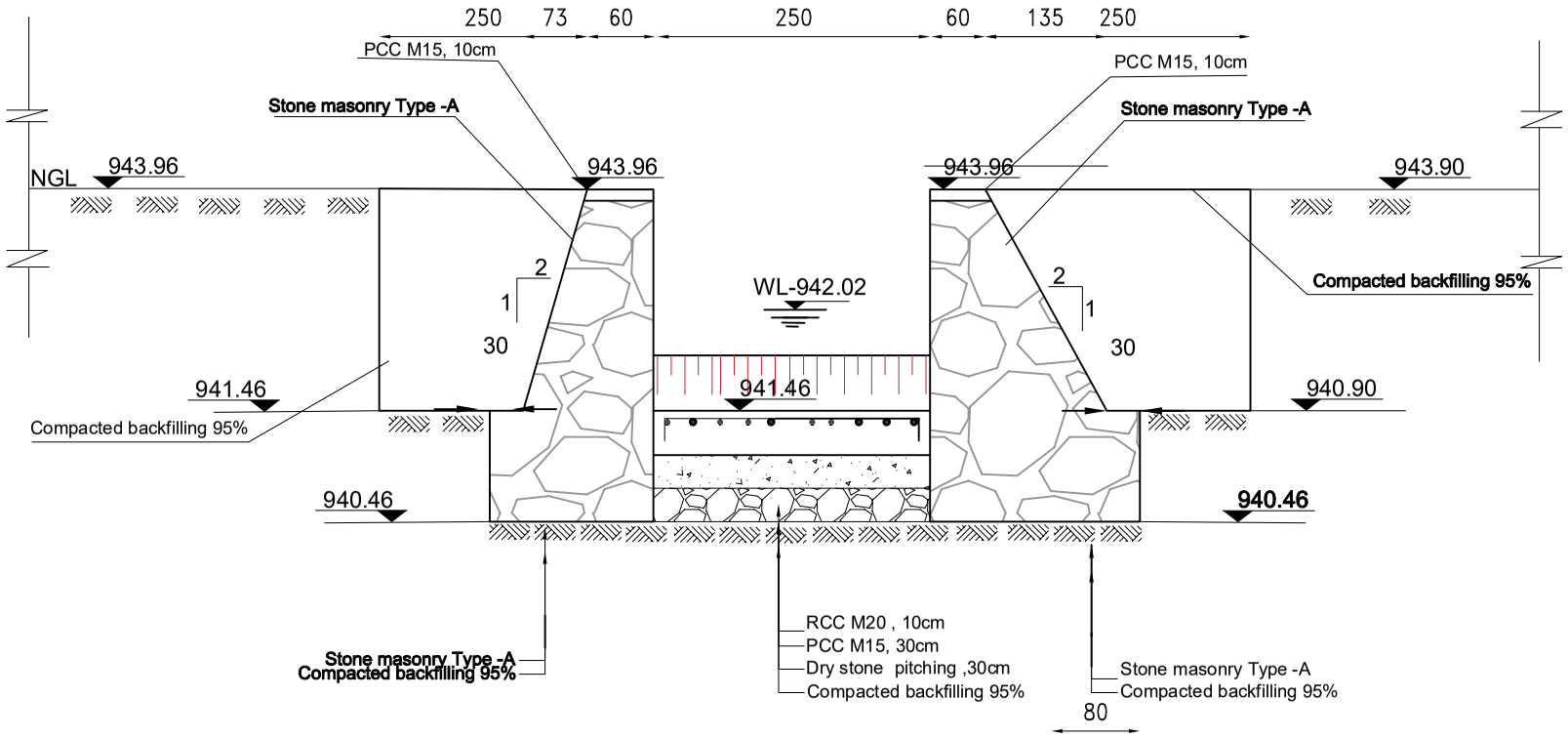

SECTION C-C

REF SCALE 1:100

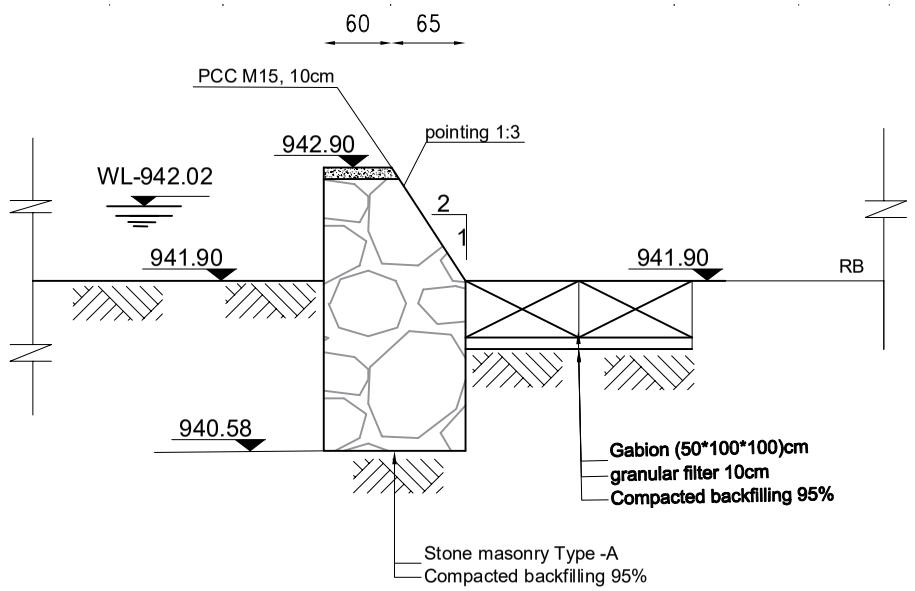

SECTION H-H SLUCE

REF L=53 SCALE 1:100

مشخصات پروژه						
نوعیت ساختمان	بازسازی سربندمیان رودی	جمهوری اسلامی افغانستان اداره ملی تنظیم امور آب ریاست عمومی خدمات انجنیری تاسیسات آب ریاست سروی وپروژه تاسیساتآب آمریت طرح ودیزاین بند، انهارو تحکیمات		فعالیت ها	نام	محل امضا
ولایت	هلمند			سروی کننده	عبدالله ترابی	
ولسوالی	کجکی			چک کننده	نجم الدین	
قریه	میان رودی	نام پروژه	بازسازی ساختمان سربند میان رودی ولایت هلمند	دیزاین کننده	الله محمد سیرت	
نمبر نقشه	13/15	مقیاس	به مقیاس نشان داده شده	چک کننده	محمد مبین امید	
				کنترول کننده	احمد شجاع	

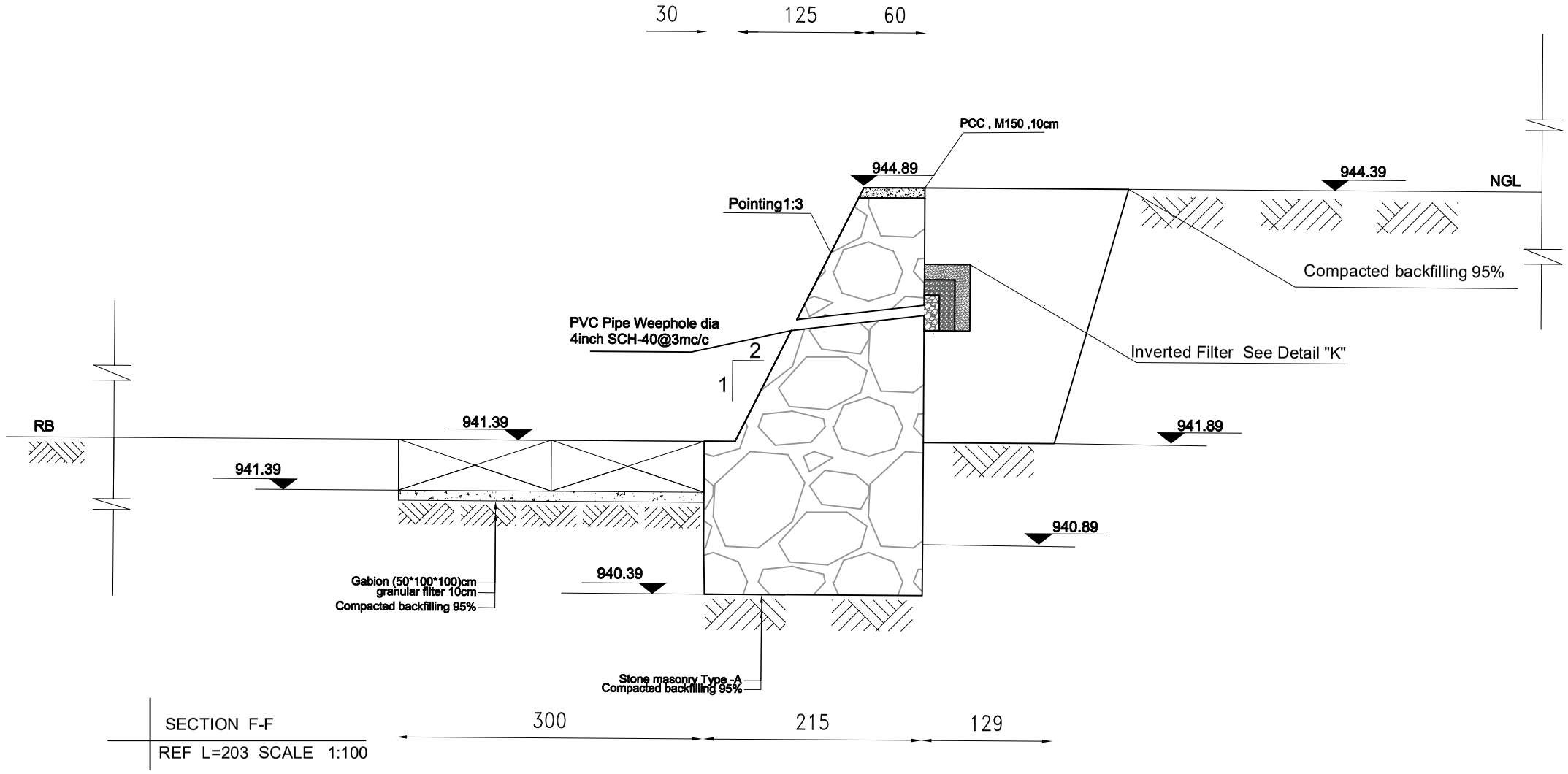

SECTION F-F

REF L=203 SCALE 1:100

مشخصات پروژه	
نوعیت ساختمان	بازسازی سربندمیان رودی
ولایت	هلمند
ولسوالی	کجکی
قریه	میان رودی
نمبر نقشه	14/15

جمهوری اسلامی افغانستان
اداره ملی تنظیم امور آب
ریاست عمومی خدمات انجنیری تاسیسات آب
ریاست سروی وپروژه تاسیساتآب
آمریت طرح ودیزاین بند، انهارو تحکیمات

نام پروژه	بازسازی ساختمان سربند میان رودی ولایت هلمند
مقیاس	به مقیاس نشان داده شده

فعالیت ها	نام	محل امضا
سروی کننده	عبدالله ترابی	
چک کننده	نجم الدین	
دیزاین کننده	الله محمد سیرت	
چک کننده	محمد مبین امید	
کنترول کننده	احمد شجاع	

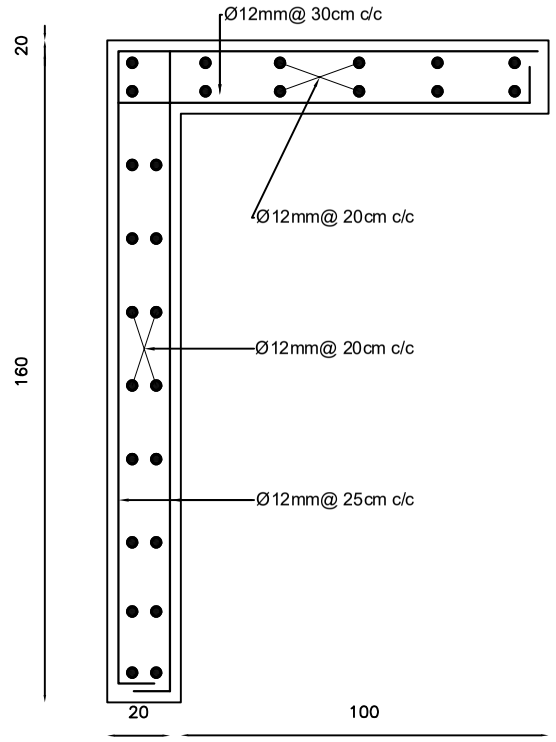

Detail"B" "C"
REF SCALE– 1:50

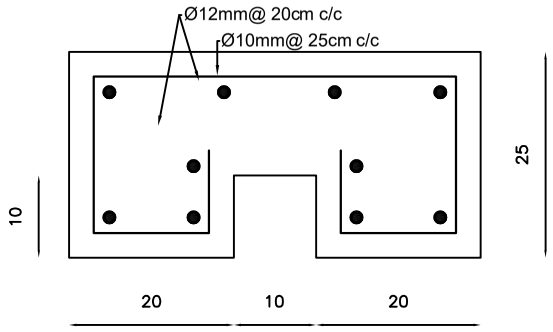

Detail "D"
REF SCALE– 1:25

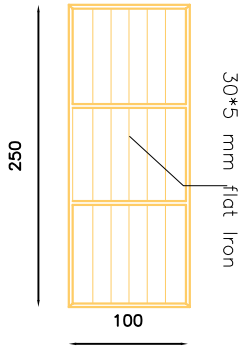

Detail of Trashrak
REF SCALE– 1:25

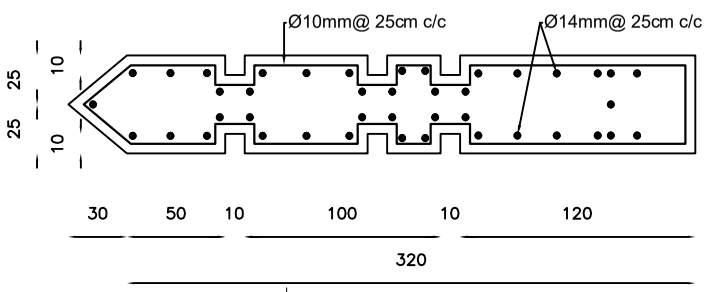

Pier Wall Detail"A"
REF SCALE– 1:50

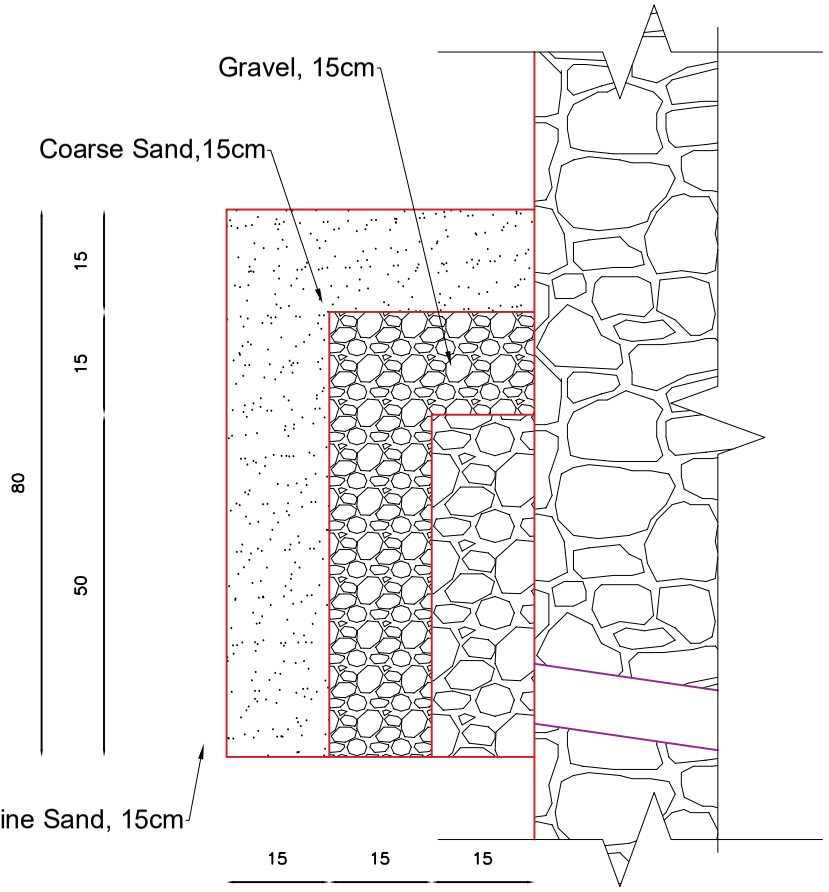

Detail"K"
REF INVERTED FILTER

محل امضا	نام	فعالیت ها
	عبدالله ترابی	سروی کننده
	نجم الدین	چک کننده
	الله محمد سیرت	دیزاین کننده
	محمد مبین امید	چک کننده
	احمد شجاع	کنترول کننده

جمهوری اسلامی افغانستان
اداره ملی تنظیم امور آب
ریاست عمومی خدمات انجنیری تاسیسات آب
ریاست سروی وپروژه تاسیساتآب
آمریت طرح ودیزاین بند، انهارو تحکیمات

نام پروژه	بازسازی ساختمان سربند میان رودی ولایت هلمند
مقیاس	به مقیاس نشان داده شده

مشخصات پروژه	
نوعیت ساختمان	بازسازی سربندمیان رودی
ولایت	هلمند
ولسوالی	کجکی
قریه	میان رودی
نمبر نقشه	15 /15